Производственная компания
ООО "Железный век"

Изготовитель опор для трубопроводов

и комплектующих для смотровых колодцев

Общество с ограниченной ответственностью
«Железный век»
141402, Московская область, г. Химки, ул. Энгельса, дом 17, офис №3
ИНН 5047184514/КПП 504701001
Р/с 40702810300000161720
В Филиале №7701 банк ВТБ (ПАО) в г. Москве
К/с 30101810345250000745
БИК 044525745

Тел.: 8 (495) 748-62-24
Почта: info@mos-opory.ru
Сайт: www.mos-opory.ru

1. Офис

МО, г. Химки, ул. Энгельса, дом 17

2. Склад

МО, г. Химки, ул. Рабочая, дом 2А

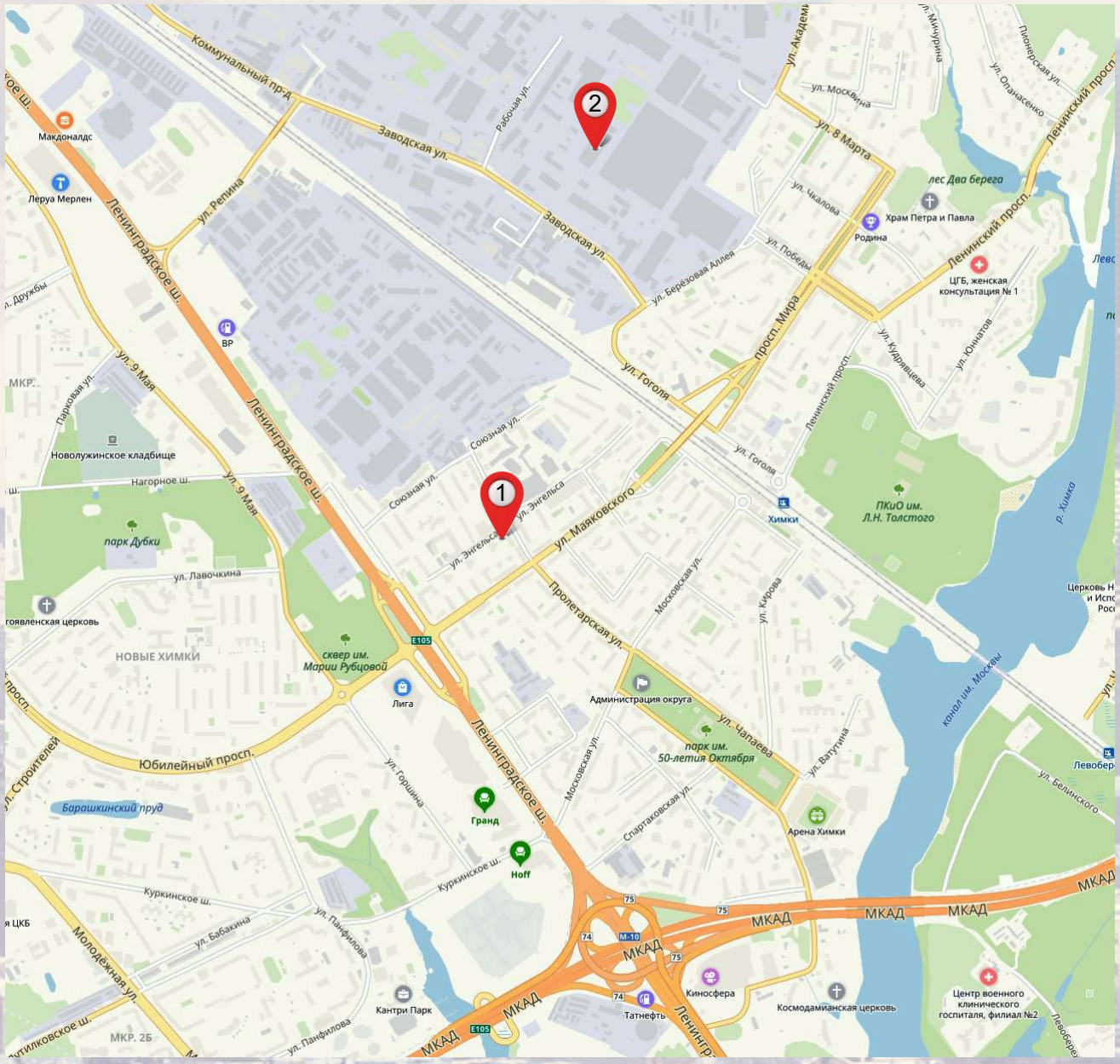

Опоры для труб в ППУ изоляции

Опора ПО
изготовлено по альбому НТС 65-06 вып. 1.

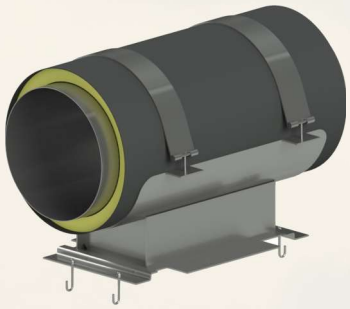

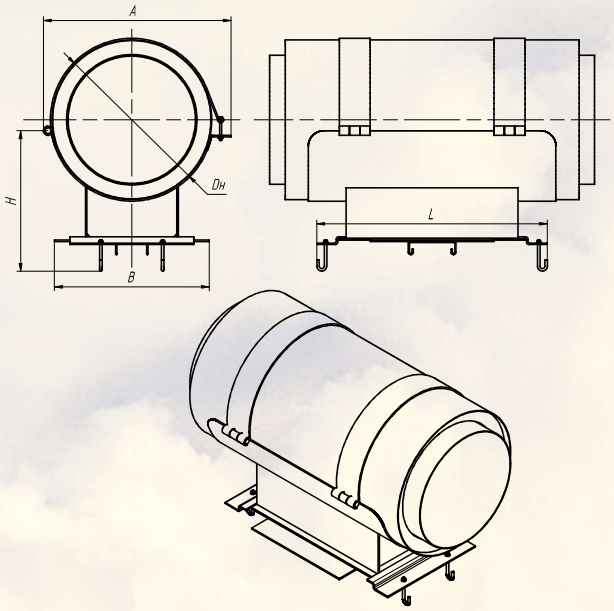

Материал: Ст.20, 09Г2С, Ст.3
Диаметр трубопровода: 108–1220 мм
Диаметр изоляции: 125–1600 мм

Опора ОПМ
изготовлено по альбому НТС 65-06 вып. 2.

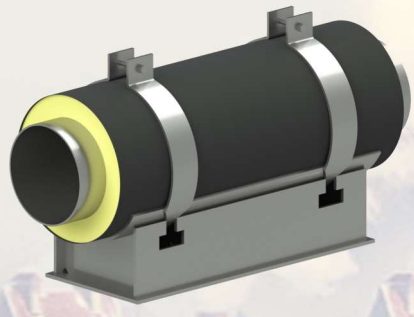

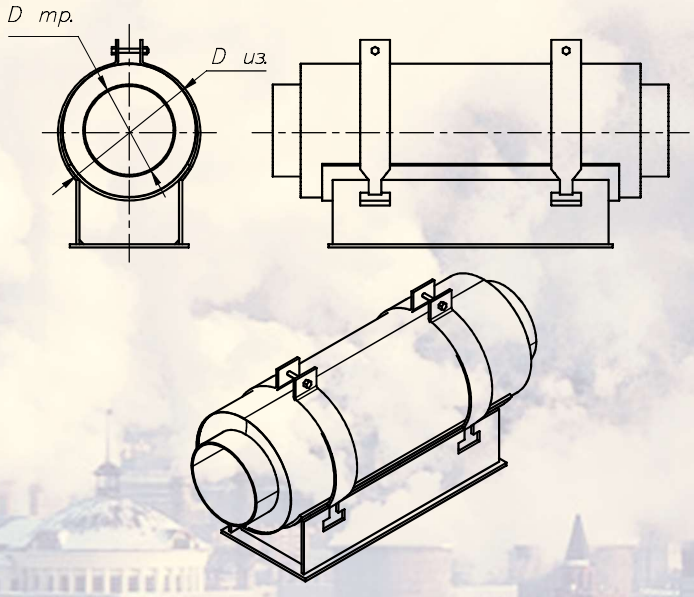

Материал: Ст.20, 09Г2С, Ст.3
Диаметр трубопровода: 57-1420 мм
Диаметр изоляции: 140-1575 мм

Опора 313ТС 008.011

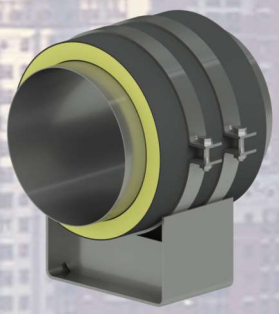

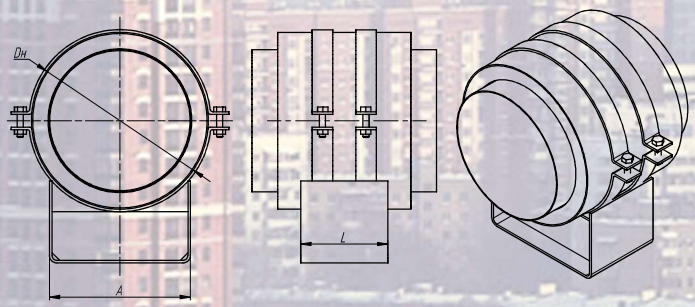

Материал: Ст.20, 09Г2С, Ст.3
Диаметр трубопровода: 57-720 мм
Диаметр изоляции:125-900 мм

Опоры для труб в ППУ изоляции

Опора 313ТС 008.012
для прокладки труб в футляре

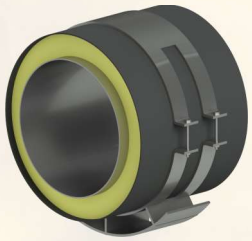

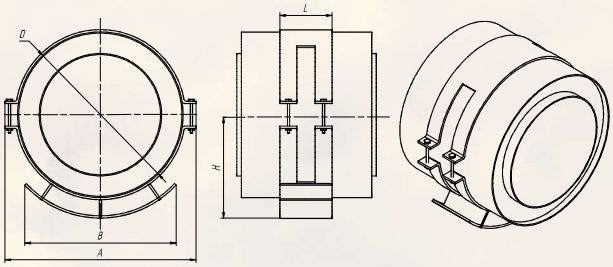

Материал: Ст.20, 09Г2С, Ст.3
Диаметр трубопровода: 125-800 мм
Диаметр изоляции: 325-1020 мм

Опора СПО

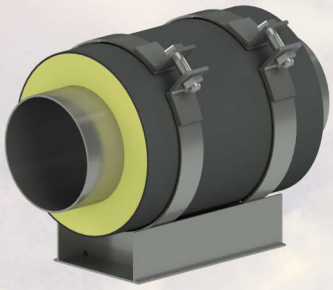

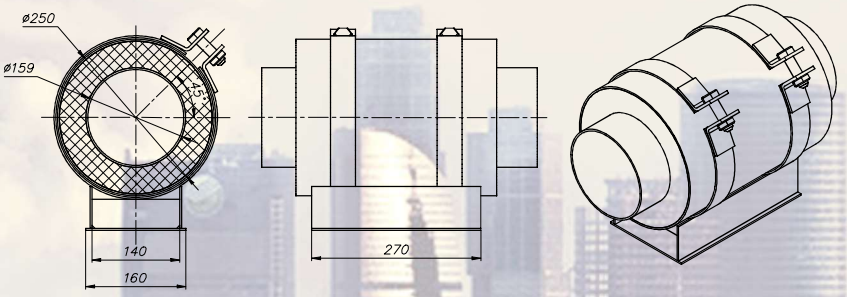

Материал: Ст.20, 09Г2С, Ст.3
Диаметр трубопровода: 57-1420 мм
Диаметр изоляции: 125-1600 мм

Опоры для труб в ППМ изоляции изготовлены по ГОСТ Р 56227-2014

Опора ОПХ

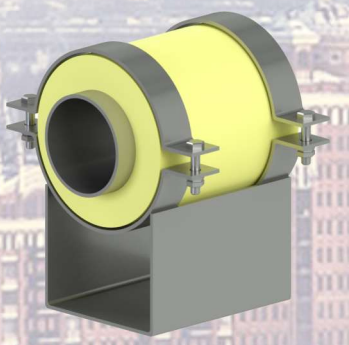

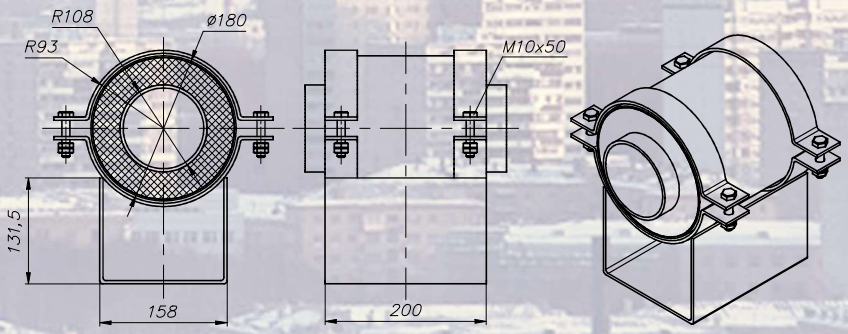

Материал: Ст.20, 09Г2С, Ст.3
Диаметр трубопровода: 33,5-325 мм
Диаметр изоляции:121-412 мм

Опора ОПБ

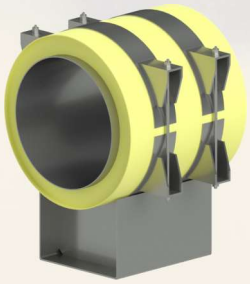

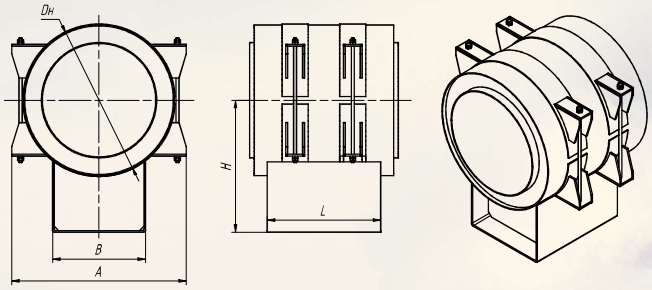

Материал: Ст.20, 09Г2С, Ст.3
Диаметр трубопровода: 377-1020 мм
Диаметр изоляции: 462-1160 мм

Опоры изготовленные в соответствии с отраслевым стандартом 36-146-88

Опора КХ

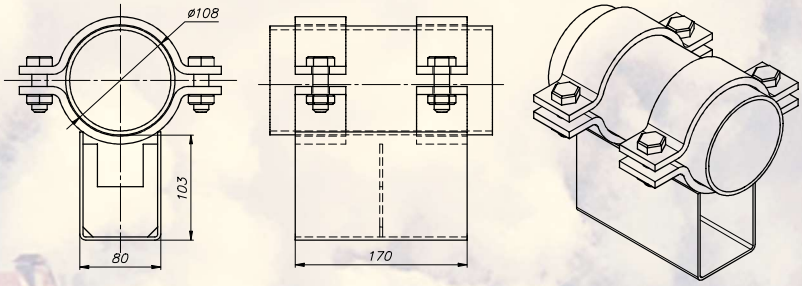

Материал: Ст.20, 09Г2С, Ст.3
Диаметр трубопровода: 57-1420 мм

Опора КП

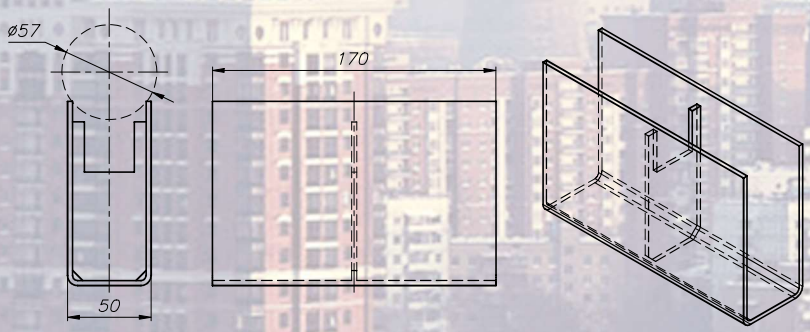

Материал: Ст.20, 09Г2С, Ст.3
Диаметр трубопровода: 57-630 мм

Опоры изготовленные в соответствии с отраслевым стандартом 36-94-84

Опора ОПБ-2

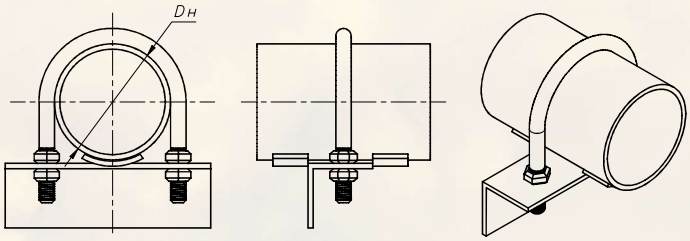

Материал: Ст.20, 09Г2С, Ст.3
Диаметр трубопровода: 21,3-530 мм

Опора ОПБ-1

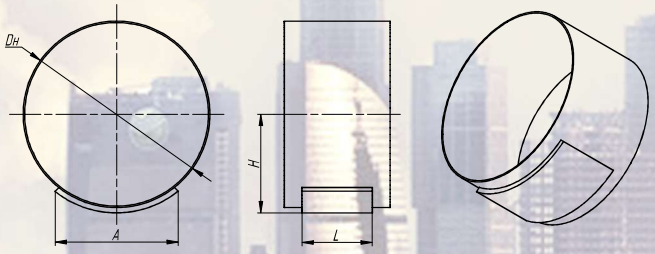

Материал: Ст.20, 09Г2С, Ст.3
Диаметр трубопровода: 21,3-530 мм

Опора ОПХ-2

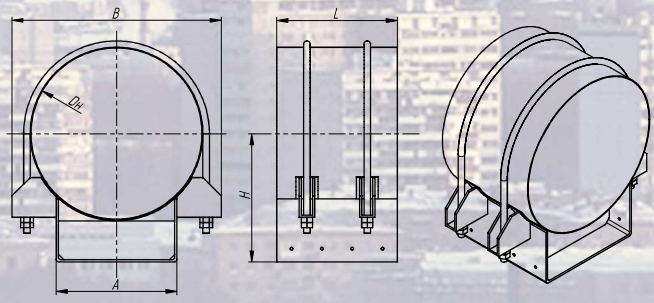

Материал: Ст.20, 09Г2С, Ст.3
Диаметр трубопровода: 57-630 мм

Опоры неподвижные и скользящие по серии 4.903-10

Опора Т3

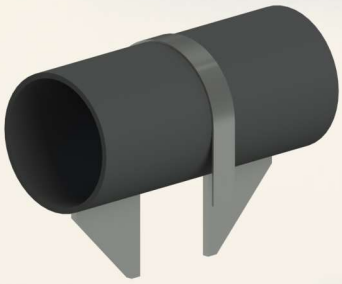

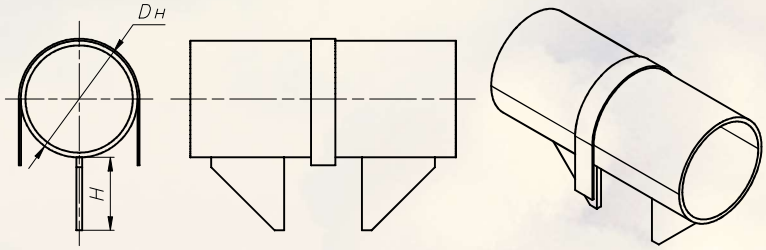

Материал: Ст.20, 09Г2С, Ст.3
Диаметр трубопровода: 32-219 мм

Опора Т5

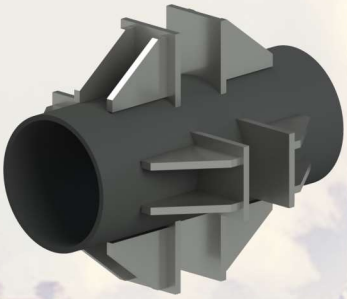

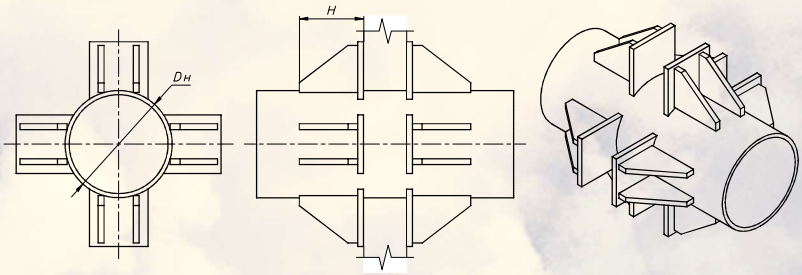

Материал: Ст.20, 09Г2С, Ст.3
Диаметр трубопровода: 133-1420 мм

Опора Т9

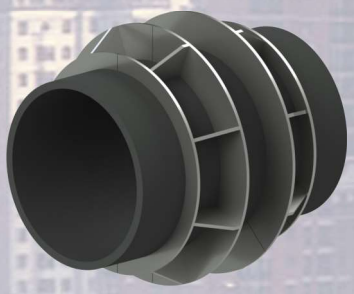

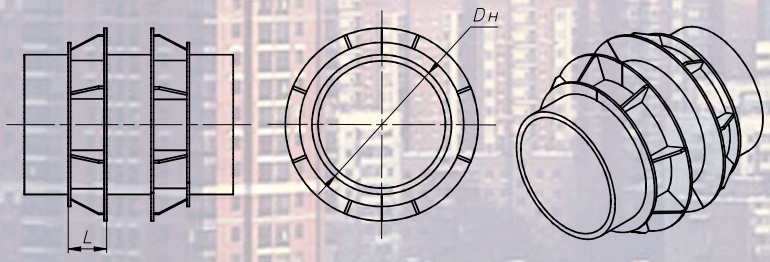

Материал: Ст.20, 09Г2С, Ст.3
Диаметр трубопровода:426-1420 мм

Опора Т18

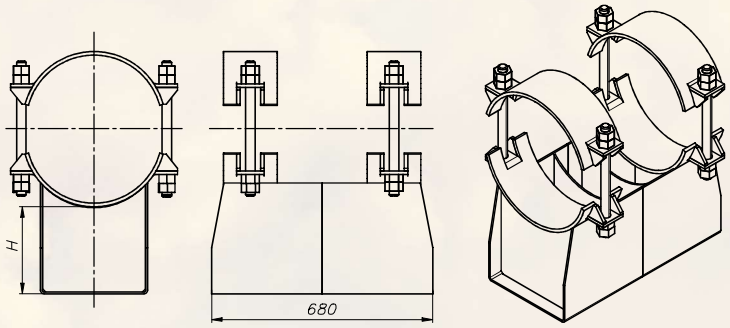

Материал: Ст.20, 09Г2С, Ст.3
Диаметр трубопровода: 194- 1420 мм

Опоры неподвижные и скользящие по серии 5.903-10

Опора ТС-668

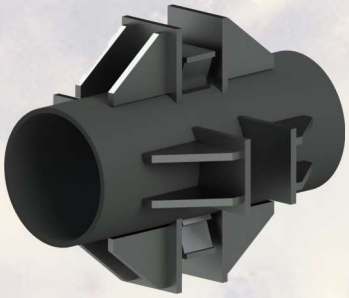

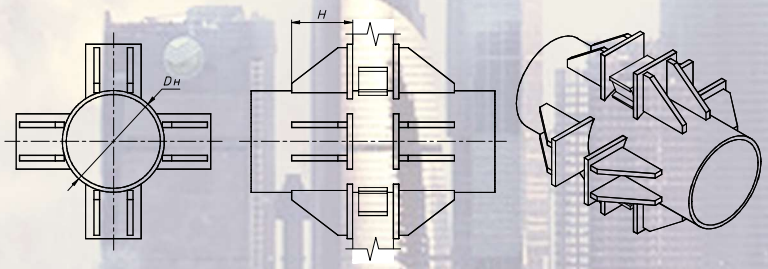

Материал: Ст.20, 09Г2С, Ст.3
Диаметр трубопровода: 219-1420 мм

Опора ТС-623

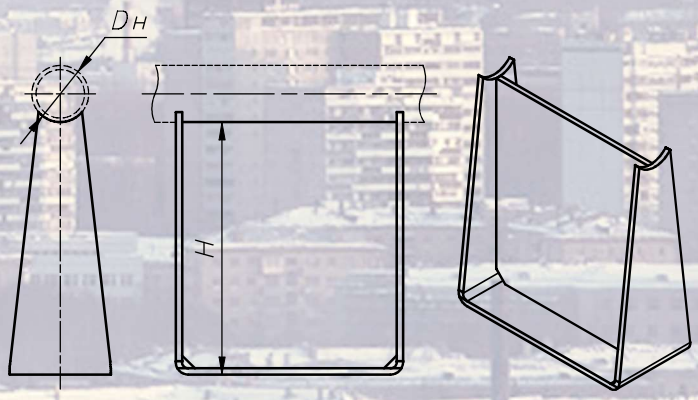

Материал: Ст.20, 09Г2С, Ст.3
Диаметр трубопровода: 32-159 мм

Опора ТС-624

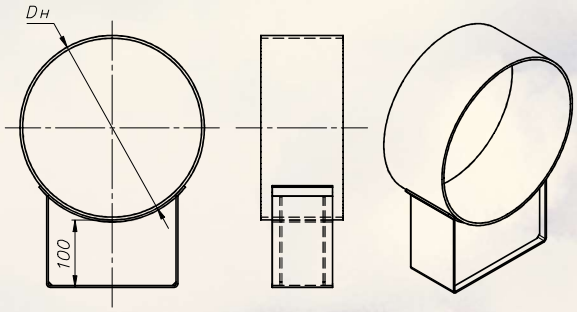

Материал: Ст.20, 09Г2С, Ст.3
Диаметр трубопровода: 194-1420 мм

Опора ТС-626

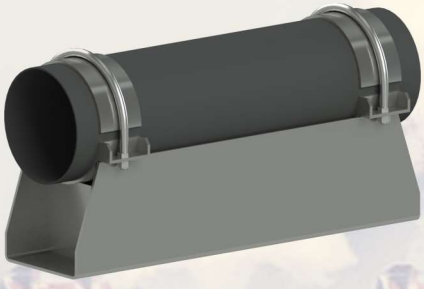

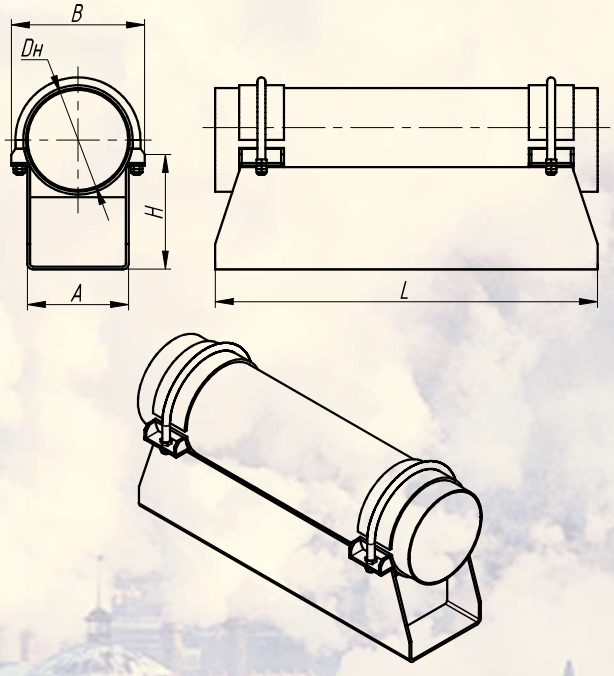

Материал: Ст.20, 09Г2С, Ст.3
Диаметр трубопровода: 108-1420 мм

Опора для прокладки трубы в футляре СК2410-94

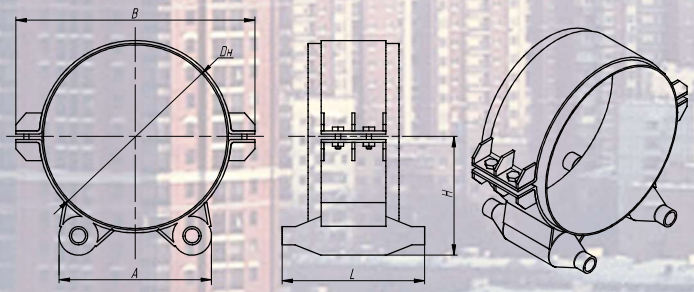

Материал: Ст.20, 09Г2С, Ст.3
Диаметр трубопровода: 108-1620 мм

Опора для прокладки трубы в футляре СК2109-92

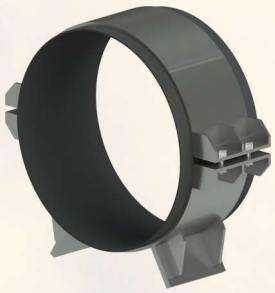

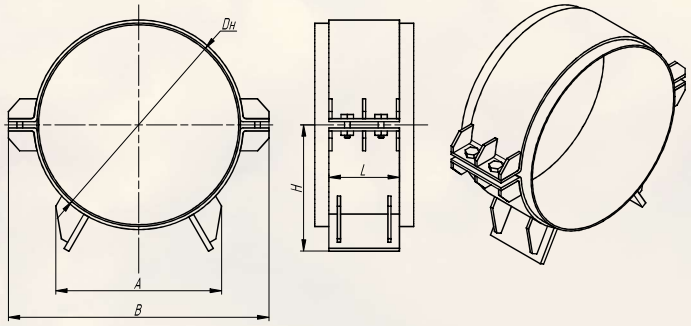

Материал: Ст.20, 09Г2С, Ст.3
Диаметр трубопровода: 89-1620 мм

Лестницы для смотровых колодцев Альбом 63/84

Лестница канализационная

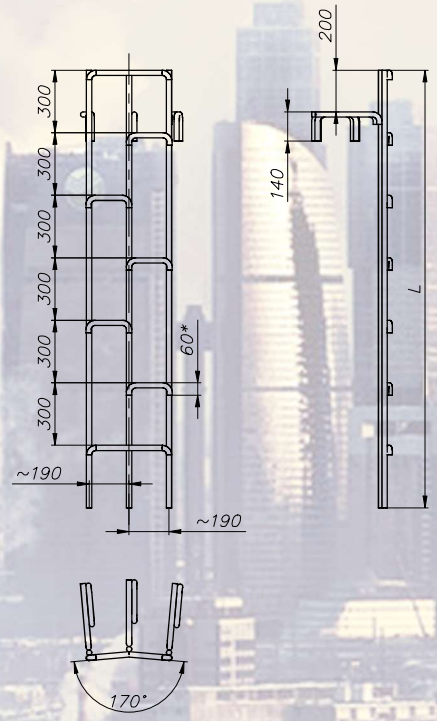

Лестница водопроводная

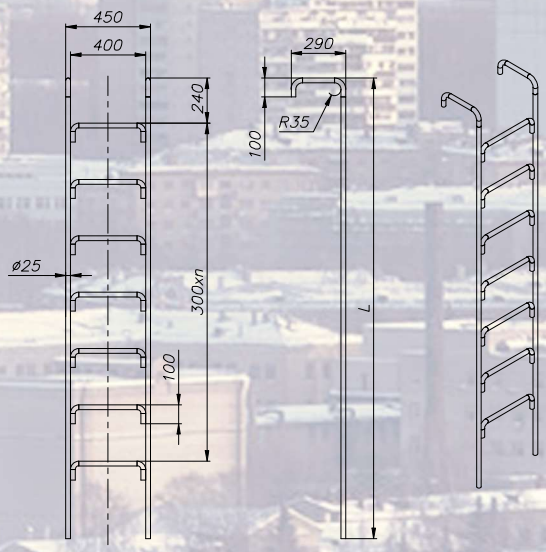

Лестницы для смотровых колодцев НТС 62-91

Лестница НТС 62-91-111

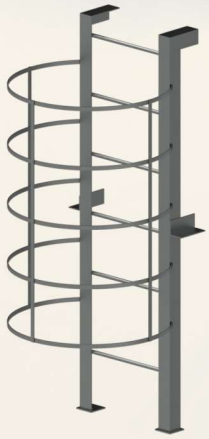

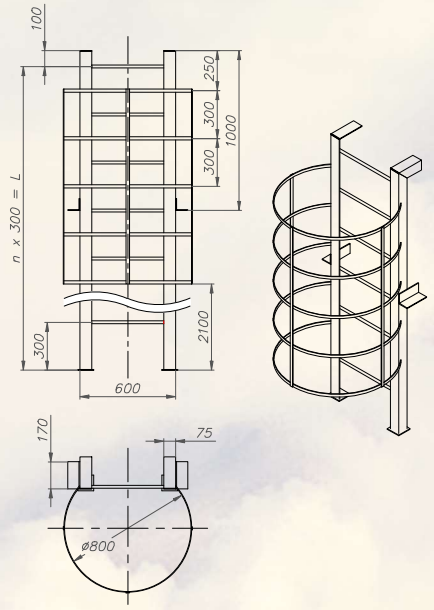

Лестница НТС 62-91-111а

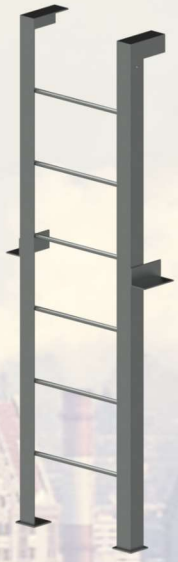

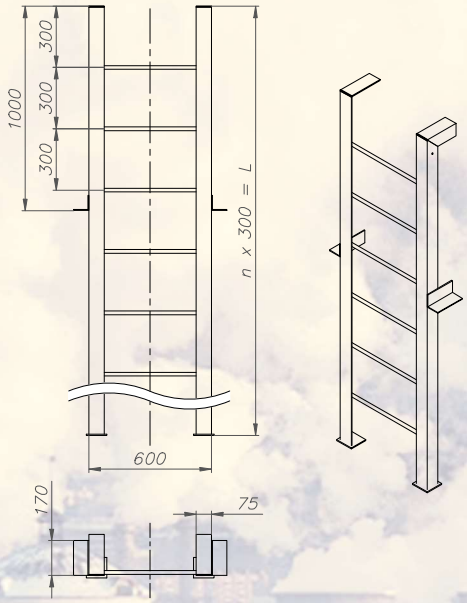

Лестница НТС 62-91-111б

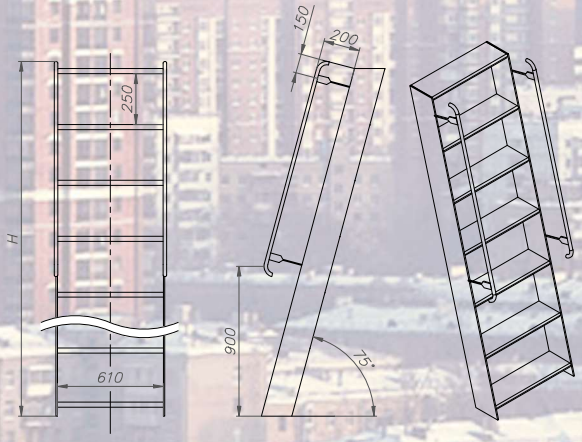

Площадка для обслуживания арматуры НТС 62-91-113

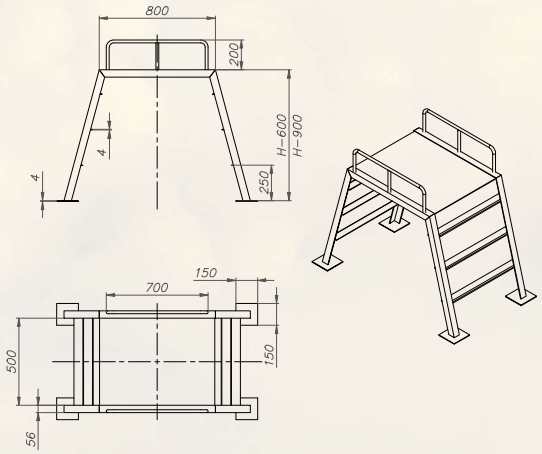

Запорное устройство люка ДКЛ

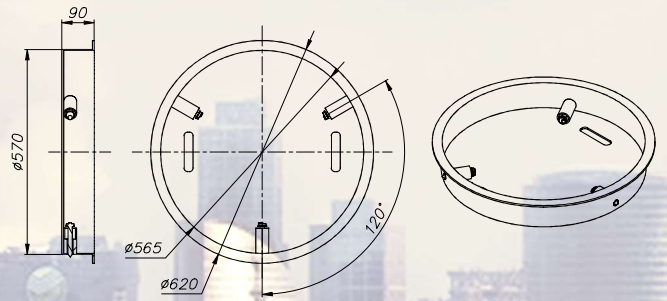

Крышка КР-1

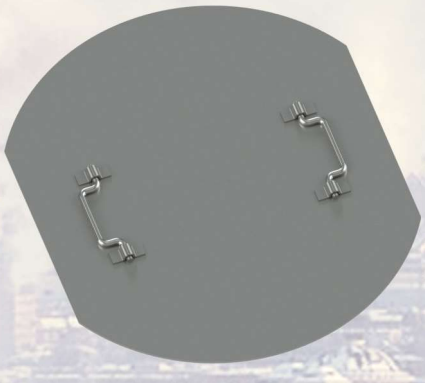

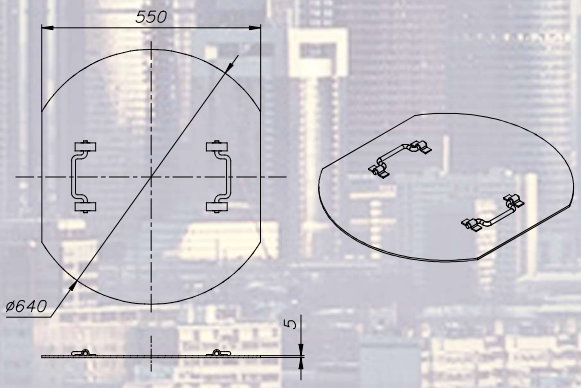

Опорное кольцо для крышки КР-1

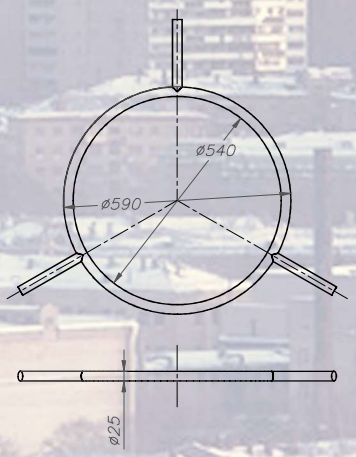

Перечень серийно-выпускаемых опор для трубопроводов

Опоры для труб в ППУ изоляции

Скользящая опора для труб в ППУ оболочке ГОСТ 30732-2006

Подвижная опора ОПМ для трубы в изоляции в ОЦ оболочке НТС 65-06-01 Вып. 2

Направляющая опора - НПО для теплопроводов в ППУ изоляции НТС 65-06 Вып. 1

Подвижная опора - ПО для теплопроводов в ППУ изоляции НТС 65-06 Вып. 1

Хомутовая подвижная опора вида СПОк, СПОн, СПО 1-487-1997.00.000

Скользящая подкладная хомутовая опора ФСО 1 для прокладки в футляре

Скользящая подкладная хомутовая опора ФСО 2 для прокладки в футляре

Скользящая хомутовая опора 313.ТС-008.010, 313.ТС-008.011

Скользящая хомутовая опора 313.ТС-008.012 в футляре

Наземный ковер для контроля состояния ППУ изоляции

Настенный ковер для контроля состояния ППУ изоляции

Опоры для труб в ППМ изоляции ГОСТ Р 56227-2014

Опора бугельная (ОПБ)

Опора хомутовая (ОПХ)

ОСТ 36-146-88

Хомутова бескорпусная опора ХБ

Корпусная хомутовая опора КХ

Приварная опора для вертикальных трубопроводов ВП

Корпусная приварная опора КП

Уголковая приварная опора УП

Швелерная приварная опора ШП

Опора трубных крутоизогнутых отводов ТО

Катковая направляющая опора КН

Опора тавровая хомутовая ТХ

Тавровые привары ТП

Опора трубчатая ТР

ОСТ 36 94-84

Приварная бескорпусная опора ОПБ1

Приварная бескорпусная опора ОПБ2

Подвижная приварная опора ОПП1

Подвижная приварная опора ОПП2

Подвижная приварная опора ОПП3

Приварная хомутовая опора ОПХ1

Приварные хомутовые опоры ОПХ2

Приварные хомутовые опоры ОПХ3

СЕРИЯ 4. 903 - 10

Неподвижная опора Т.3

Неподвижная опора Т.4

Неподвижная опора Т.5

Неподвижная опора Т.6

Неподвижная опора Т.7

Неподвижная опора Т.8

Неподвижная опора Т.9

Неподвижная опора Т.10

Неподвижная опора Т.11

Неподвижная опора Т.12

Опора скользящая - Т.13

Опора скользящая - Т.14

Опора скользящая - Т.15

Опора скользящая диэлектрическая Т.16

Опора скользящая диэлектрическая Т.17

Опора скользящая диэлектрическая Т.18

Опора однокатковая - Т.19

Опора двухкатковая - Т.20

Опора подвесная жесткая - Т.22

Опора подвесная жесткая - Т.23

Опора подвесная жесткая - Т.24

Опора подвесная жесткая - Т.25

Опора неподвижная бугельная - Т.44

Опора неподвижная, лобовая, сальниковых компенсаторов - Т.46

Накладка Т94

СЕРИЯ 5.903-10

Опора скользящая приварная - ТС-623.000

Опора скользящая приварная - ТС-624.000

Опора скользящая с плоским хомутом - ТС-625.000

Опора скользящая хомутовая - ТС-626.000

Опора скользящая бугельная - ТС-627.000

Опора катковая - ТС-630.000 (аналог Т.20)

Опора сварных отводов - ТС-631.000

Опора неподвижная хомутовая - ТС-659.00 (аналог Т.3)

Опора неподвижная двухупорная - ТС-660.00 (аналог Т.4)

Опора неподвижная четырехупорная - ТС-661.00 (аналог Т.5)

Опора неподвижная двухупорная усиленная - ТС-662.00 (аналог Т.6)

Опора неподвижная двухупорная усиленная - ТС-663.00 (аналог Т.6)

Опора неподвижная четырехупорная усиленная - ТС-664.00 (аналог Т.7)

Опора неподвижная двухупорная, сальниковых компенсаторов - ТС-665.00 (аналог Т.46)

Опора неподвижная щитовая - ТС-666.00 (аналог Т.8)

Опора неподвижная щитовая усиленная - ТС-667.00 (аналог Т.9)

Опора неподвижная боковая - ТС-668.00 (аналог Т.10)

Опора неподвижная хомутовая - ТС-669.00 (аналог Т.11)

Опора неподвижная хомутовая с корпусом - ТС-670.00 (аналог Т.12)

Опора неподвижная бугельная с корпусом - ТС-671.00 (аналог Т.44)

Подвеска жесткая горизонтальных трубопроводов ТС-676.00.000

Подвеска жесткая горизонтальных трубопроводов ТС-677.00.000

ПТО Тепловые сети филиал ОАО "Мосэнерго"

Опора скользящая хомутовая диэлектрическая ТС-721.00.00.00

Опора скользящая хомутовая диэлектрическая ТС-722.00.00.00

Опора скользящая хомутовая диэлектрическая ТС-730.00

Опора скользящая хомутовая диэлектрическая ТС-731.00

Опора скользящая хомутовая диэлектрическая ТС-732.00

Опора скользящая хомутовая диэлектрическая ТС-733.00

Опора скользящая хомутовая диэлектрическая ТС-734.00

Опора скользящая хомутовая диэлектрическая ТС-748.00

Для прокладки в футляре "Мосинжпроект"

Хомутова опора вида СК 2109-92

Опора хомутовая вида СК 2410-94

ГОСТ 16127-70

Подвески ПГ и ПМ для горизонтальных трубопроводов ГОСТ 16127-70

Подвеска с одной тягой, регулируемой талрепом Тип ПТ

Опоры под шаровой кран

Опора ТС-810

Опора ТС-811

Отраслевой стандарт (ОСТ)

ОСТ 34-10-615-93

ОСТ 34-10-616-93

ОСТ 34-10-617-93

ОСТ 34-10-618-93

ОСТ 34-10-620-93

ОСТ 34-10-622-93

Сертификаты

СИСТЕМА СЕРТИФИКАЦИИ ГОСТ Р

ФЕДЕРАЛЬНОЕ АГЕНТСТВО ПО ТЕХНИЧЕСКОМУ РЕГУЛИРОВАНИЮ И МЕТРОЛОГИИ

Добровольная сертификация

СЕРТИФИКАТ СООТВЕТСТВИЯ

№ РОСС RU.АГ35.Н04800

Срок действия с 12.09.2017 по 11.09.2020

№ 0163274

ОРГАН ПО СЕРТИФИКАЦИИ продукции Общество с ограниченной ответственностью «Центр Сертификации «СертПромТест». Место нахождения: 117292, Российская Федерация, город Москва, улица Профсоюзная, дом 26/44, помещение 2, комната 1. Адрес места осуществления деятельности: 115114, Российская Федерация, город Москва, улица Летниковская, дом 10, строение 2. Телефон: +7 (499) 346-20-85, адрес электронной почты: info@sertpromtest.ru. Аттестат аккредитации регистрационный № РОСС RU.0001.11АГ35

ПРОДУКЦИЯ Лестницы: водопроводные, колодезные, теплосетевые, канализационные
по альбому Мосинжпроект 6/88; НТС 62-91
Серийный выпуск

код ОК
034-2014 (КПЕС 2008)
25.99.29.190

СООТВЕТСТВУЕТ ТРЕБОВАНИЯМ НОРМАТИВНЫХ ДОКУМЕНТОВ
спецификации изготовителя

код ТН ВЭД

ИЗГОТОВИТЕЛЬ Общество с ограниченной ответственностью «Железный век»
Адрес: 141400,Московская область, город Химки, улица Ленинградская, дом 1, корпус В
ИНН: 5047184514

СЕРТИФИКАТ ВЫДАН Общество с ограниченной ответственностью «Железный век»
Адрес: 141400,Московская область, город Химки, улица Ленинградская, дом 1, корпус В
Телефон: 8(967)048-53-50, E-mail: info@mos-opory.ru,
ИНН: 5047184514

НА ОСНОВАНИИ протокола испытаний № 152-09/16-ЦИ от 12.09.2017 года, выданного испытательной лабораторией «Центр Испытаний» Общества с ограниченной ответственностью «Центр Сертификации «СертПромТест», регистрационный № РОСС RU.31485.04ИДЮ0.003.

ДОПОЛНИТЕЛЬНАЯ ИНФОРМАЦИЯ Схема сертификации: 3.

М.П. **Руководитель органа** подпись Я.А. Бородина инициалы, фамилия

Эксперт подпись С.П. Павлов инициалы, фамилия

Сертификат не применяется при обязательной сертификации

АО «ЛЦИОН», Москва, 2017, «Ф» лицензия № 05-05-09/003 ФНС РФ, тел. (495) 726 4742, www.opcom.ru

---

СИСТЕМА СЕРТИФИКАЦИИ ГОСТ Р

ФЕДЕРАЛЬНОЕ АГЕНТСТВО ПО ТЕХНИЧЕСКОМУ РЕГУЛИРОВАНИЮ И МЕТРОЛОГИИ

Добровольная сертификация

СЕРТИФИКАТ СООТВЕТСТВИЯ

№ РОСС RU.АГ35.Н04799

Срок действия с 12.09.2017 по 11.09.2020

№ 0163273

ОРГАН ПО СЕРТИФИКАЦИИ продукции Общество с ограниченной ответственностью «Центр Сертификации «СертПромТест». Место нахождения: 117292, Российская Федерация, город Москва, улица Профсоюзная, дом 26/44, помещение 2, комната 1. Адрес места осуществления деятельности: 115114, Российская Федерация, город Москва, улица Летниковская, дом 10, строение 2. Телефон: +7 (499) 346-20-85, адрес электронной почты: info@sertpromtest.ru. Аттестат аккредитации регистрационный № РОСС RU.0001.11АГ35

ПРОДУКЦИЯ Металлоконструкции стальные опоры трубопроводов: подвижного типа, неподвижного типа ; Подвески стальных трубопроводов (смотри приложение - бланк № 0013830) ОСТ 34-10-615-93, ОСТ 34-10 ОСТ 34-10-615-93, -616-93, ОСТ 34-10-617-93, ОСТ 34-10-618-93, ОСТ 34-10-620-93, ОСТ 34-10-621-93, ОСТ 34-10-622-93, ОСТ 34-10-623-93, ОСТ 34-10-724-93, ОСТ 34-10-725-93, ОСТ 34-10-726-93, ОСТ 34-10-727-93, ОСТ 34-10-733-93, ОСТ 34-10-734-93, ОСТ 34-10-735-93, ОСТ 36-146-88, ОСТ 36-94-83, ОСТ 36-17-85, ТУ-04698606-001-04, ОСТ 36-146-88
Серийный выпуск

код ОК
034-2014 (КПЕС 2008)
25.11.22.190

СООТВЕТСТВУЕТ ТРЕБОВАНИЯМ НОРМАТИВНЫХ ДОКУМЕНТОВ
ГОСТ 22130-86

код ТН ВЭД

ИЗГОТОВИТЕЛЬ Общество с ограниченной ответственностью «Железный век»
Адрес: 141400, Московская область, город Химки, улица Ленинградская, дом 1, корпус В
ИНН: 5047184514

СЕРТИФИКАТ ВЫДАН Общество с ограниченной ответственностью «Железный век»
Адрес: 141400, Московская область, город Химки, улица Ленинградская, дом 1, корпус В
Телефон: 8(967)048-53-50, E-mail: info@mos-opory.ru,
ИНН: 5047184514

НА ОСНОВАНИИ протокола испытаний № 151-09/16-ЦИ от 12.09.2017 года, выданного испытательной лабораторией «Центр Испытаний» Общества с ограниченной ответственностью «Центр Сертификации «СертПромТест», регистрационный № РОСС RU.31485.04ИДЮ0.003.

ДОПОЛНИТЕЛЬНАЯ ИНФОРМАЦИЯ Схема сертификации: 3.

М.П. **Руководитель органа** подпись Я.А. Бородина инициалы, фамилия

Эксперт подпись С.П. Павлов инициалы, фамилия

Сертификат не применяется при обязательной сертификации

АО «ЛЦИОН», Москва, 2017, «Ф» лицензия № 05-05-09/003 ФНС РФ, тел. (495) 726 4742, www.opcom.ru

---

СИСТЕМА СЕРТИФИКАЦИИ ГОСТ Р

ФЕДЕРАЛЬНОЕ АГЕНТСТВО ПО ТЕХНИЧЕСКОМУ РЕГУЛИРОВАНИЮ И МЕТРОЛОГИИ

№ 0013830

ПРИЛОЖЕНИЕ

К сертификату соответствия № РОСС RU.АГ35.Н04799

Перечень конкретной продукции, на которую распространяется действие сертификата соответствия

код ОК код ТН ВЭД	Наименование и обозначение продукции, ее изготовитель	Обозначение документации, по которой выпускается продукция
034-2014 (КПЕС 2008) 25.11.22.190	Металлоконструкции стальные опоры трубопроводов: подвижного типа, неподвижного типа ; Подвески стальных трубопроводов:	ОСТ 34-10-615-93, ОСТ 34-10 ОСТ 34-10-615-93, -616-93, ОСТ 34-10-617-93, ОСТ 34-10-618-93, ОСТ 34-10-620-93, ОСТ 34-10-621-93, ОСТ 34-10-622-93, ОСТ 34-10-623-93, ОСТ 34-10-724-93, ОСТ 34-10-725-93, ОСТ 34-10-726-93, ОСТ 34-10-727-93, ОСТ 34-10-733-93, ОСТ 34-10-734-93, ОСТ 34-10-735-93, ОСТ 36-146-88, ОСТ 36-94-83, ОСТ 36-17-85, ТУ-04698606-001-04, ОСТ 36-146-88
	Опоры корпусные приварные (КП) Опоры вертикальных трубопроводов (ВП) Опоры КН катковые направляющие. ТО - Опоры трубчатые крутоизогнутых отводов Опоры тавровые приварные (ТП) Опоры трубные (ТР) ТХ - Опоры тавровые хомутовые Опоры угольные приварные (УП) ХБ - Опоры хомутовые бескорпусные Опоры швеллерные приварные (ШП) Опоры стальные подвижные (ОПМ) Опоры стальные подвижные (ОППЗ,ОПБ1) ОПМ - Опоры подвижные для теплопроводов Опоры подвижные ОПБ1, ОППЗ, ОПБ2, ОПП1, ОПП2, ОПХ 1, ОПХ 2 , ОПХ3	ОСТ 34-10-616-93, ОСТ 34-10-729-93, ГОСТ 24137-80; ГОСТ24139-80; ГОСТ 30732-2006;012РД-001.003.04;1-487-1997.00.000;1998-ОС-082ВО; АТР313ТС-002.000;АТР313 ТС-008.000; МН 4008-62;НТС62-91; НТС 65-06 Выпуск1;НТС65-06 Выпуск 2;ПП16-11; ППЧ1-96-41 Серия 3.900-1-14; Серия 3.900-1-14; Серия 4.903-10 Выпуск1; Серия 4.903-10 Выпуск4; Серия 4.903-10 Выпуск5; Серия 4.903-10 Выпуск6; Серия 5.900-7 Выпуск1; Серия 5.900-7 Выпуск2; Серия 5.900-7 Выпуск3; Серия 5.900-7 Выпуск4; Серия 5.903-13 Выпуск7-95; Серия 5.903-13 Выпуск8-95; Серия 5.905-11Выпуск1; Серия 5.905-11Выпуск2; Серия 5.905-11Выпуск3; Серия 5.905-17.07Выпуск1; Серия 5.905-18.05Выпуск1;СК2109-92;СК2410-94; ТС721.00.00.00, ТС722.00.00.00, ТС730.00.00.00, ТС731.00.00.00, ТС732.00.00.00, ТС733.00.00.00; ТС734.00.00.00, ТС748.00.00.00
	ИЗГОТОВИТЕЛЬ: Общество с ограниченной ответственностью «Железный век» Адрес: 141400, Московская область, город Химки, улица Ленинградская, дом 1, корпус В	

М.П. **Руководитель органа** подпись Я.А. Бородина инициалы, фамилия

Эксперт подпись С.П. Павлов инициалы, фамилия

АО «ЛЦИОН», Москва, 2017, «Ф» лицензия № 05-05-09/003 ФНС РФ, тел. (495) 726 4742, www.opcom.ru

ЖЕЛЕЗНЫЙ ВЕК

МО, г. Химки, ул. Энгельса, дом 17
МО, г. Химки, ул. Рабочая, дом 2А

Тел.: 8 (495) 748-62-24
Почта: info@mos-opory.ru
Сайт: www.mos-opory.ru